皮帶用途跟特長

用途	特長	皮帶種類
一般扭距傳動	一般的時規皮帶輪適合傳動及輕負荷運送	MXL
		XL
		L
		H
		XH
		3M
		5M
		8M
		14M
		20M
高扭距傳動	高扭距傳動用時規皮帶輪	S2M
		S3M
		S5M
		S8M
		S14M
		Polychain8M
		Polychain14M
高精密度定位	背隙較少, 適合定位用的時規皮帶輪	2GT
		3GT
		5GT
		8YU
輕負荷運輸 一般扭距傳動	適合運輸用的梯形時規皮帶輪, 也可用在傳動方面的用途	T5
		T10
		T20
高負荷運輸	適合高負荷輸送的梯形時規皮帶輪, 容許張力為T型的1.3倍	AT5
		AT10
		AT20

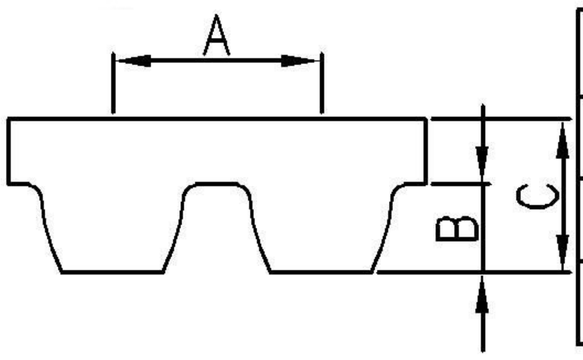

PolyChain			
	"A"	"B"	"C"
PC8M	8.0	3.4	5.9
PC14M	14.0	6.0	10.2

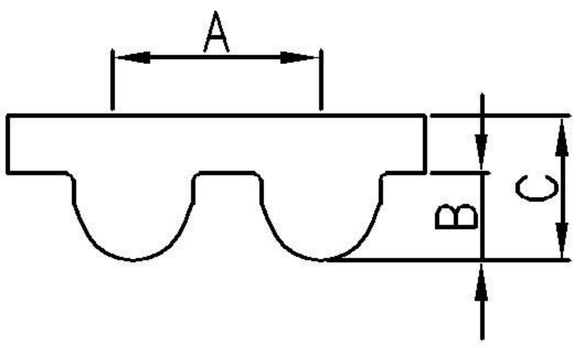

PG-GT			
	"A"	"B"	"C"
2MR	2.00	0.71	1.52
3MR	3.00	1.12	2.41
5MR	5.00	1.92	3.81
8MGT	8.00	3.40	5.60

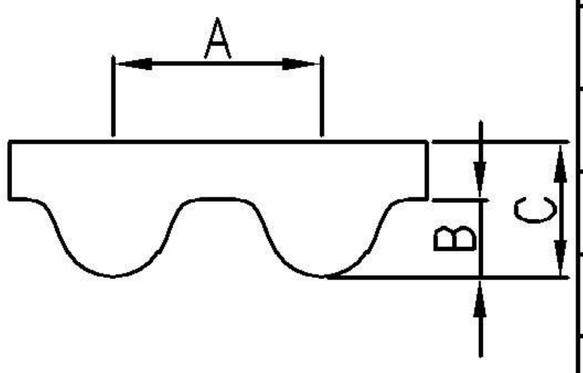

PG-GT			
	"A"	"B"	"C"
2GT	2.00	0.75	1.38
3GT	3.00	1.14	2.40
5GT	5.00	1.93	3.80
8YU	8.00	3.02	5.20

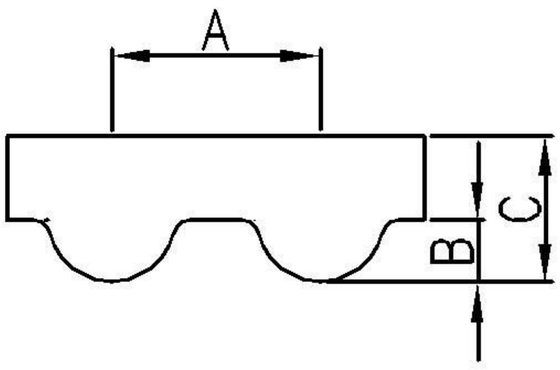

HTD			
	"A"	"B"	"C"
3M	3.00	1.17	2.40
5M	5.00	2.06	3.80
8M	8.00	3.40	6.00
14M	14.00	6.00	10.00
20M	20.00	8.40	13.20

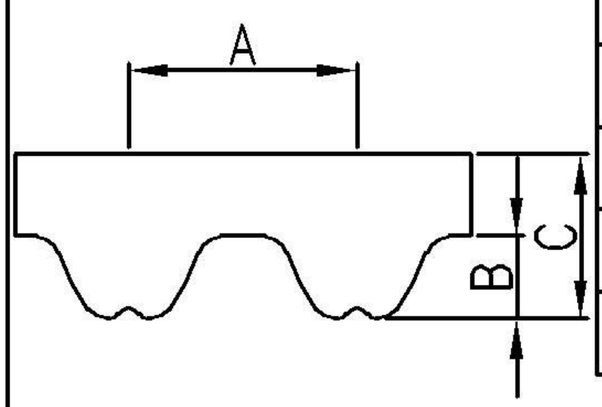

RPP			
	"A"	"B"	"C"
P3M	3.00	1.27	2.40
P5M	5.00	2.15	3.80
P8M	8.00	3.20	5.40

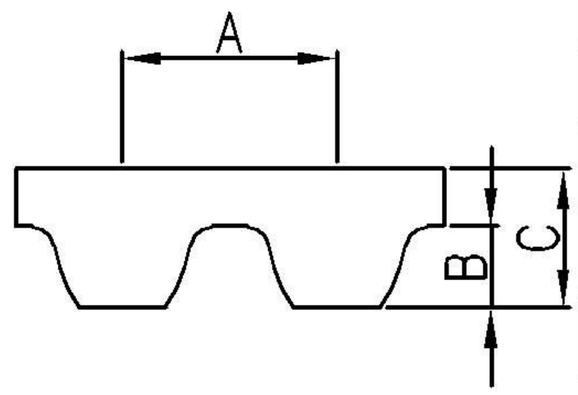

STS			
	"A"	"B"	"C"
S2M	2.00	0.76	1.40
S3M	3.00	1.14	2.10
S4.5M	4.50	1.71	2.70
S5M	5.00	1.91	3.61
S8M	8.00	3.05	5.30
S14M	14.00	5.30	10.20

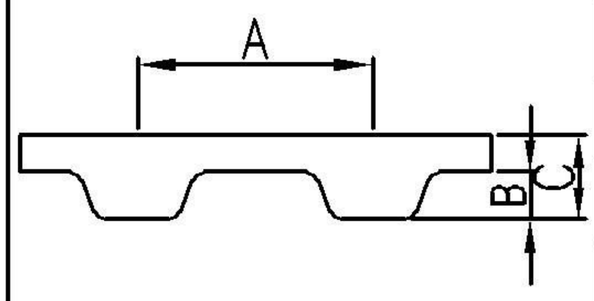

TM(MXL~XXH)			
	"A"	"B"	"C"
MXL	2.032	0.51	1.14
XL	5.08	1.27	2.30
L	9.525	1.91	3.60
H	12.70	2.29	4.30
XH	22.225	6.35	11.40
XXH	31.75	9.60	15.80

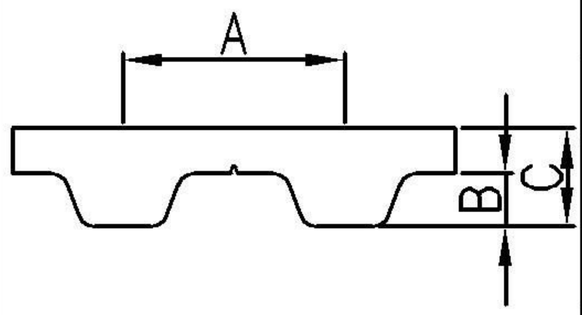

TM(T2.5~T20)			
	"A"	"B"	"C"
T2.5	2.5	0.7	1.3
T5	5.00	1.2	2.2
T10	8.00	2.5	4.5
T20	14.00	5.0	8.0

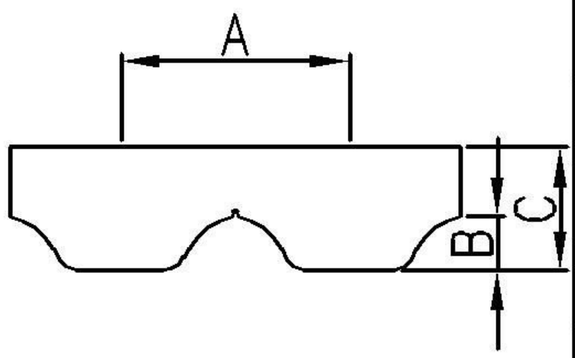

AT(AT5~AT20)			
	"A"	"B"	"C"
AT5	5.0	1.2	2.7
AT10	10.0	2.5	4.5
AT20	20.0	5.0	8.0

皮帶輪齒形

PolyChain

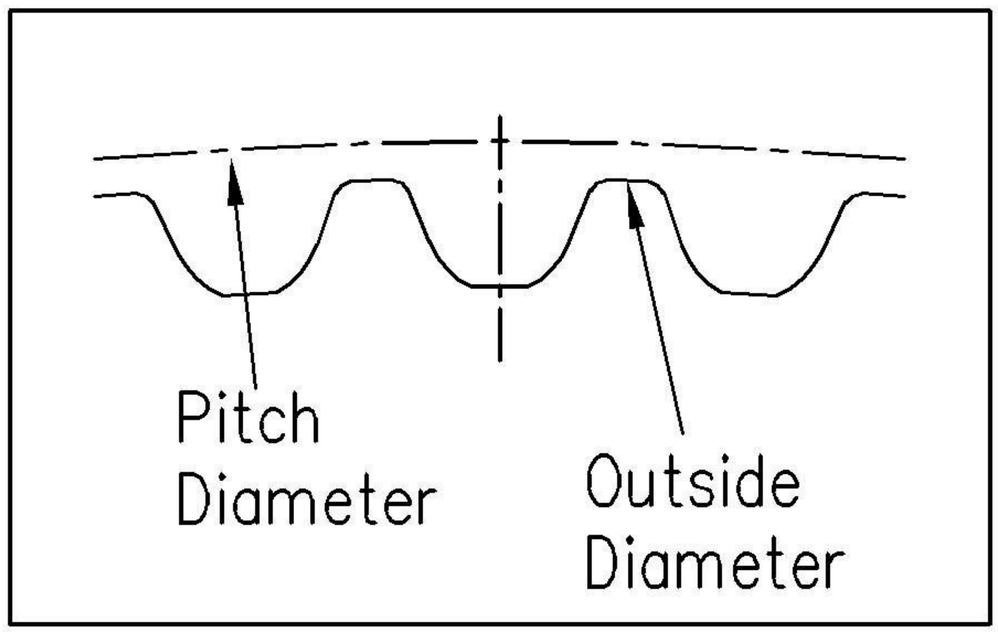

HTD

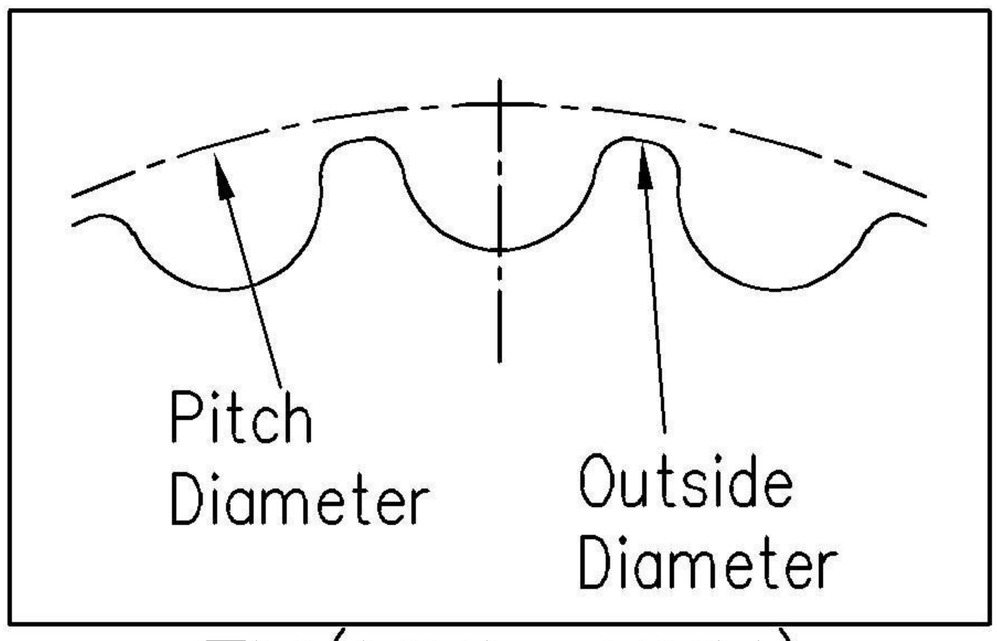

PG-GT

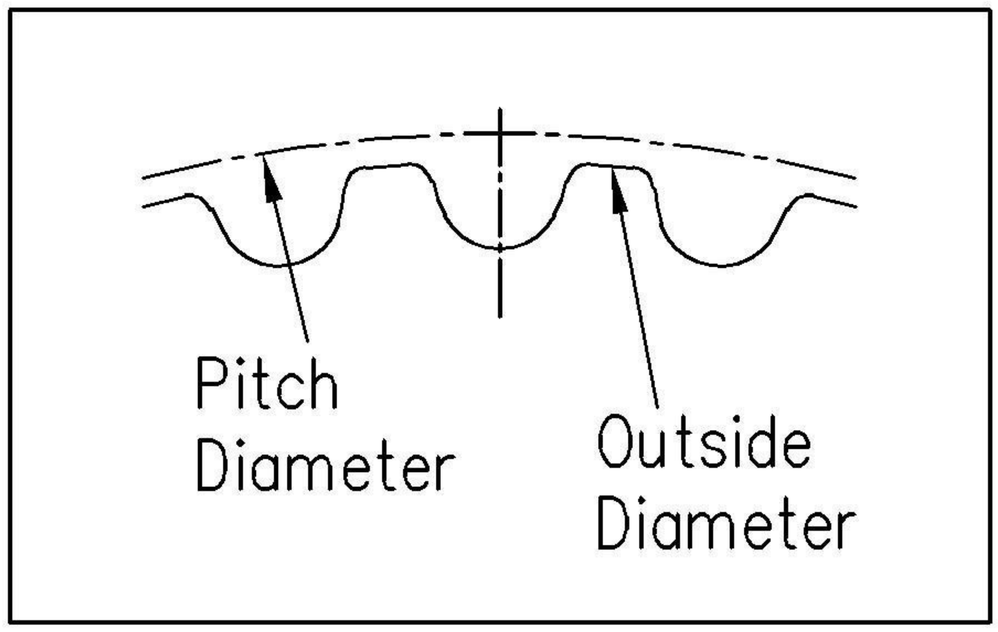

TM(MXL~XXH)

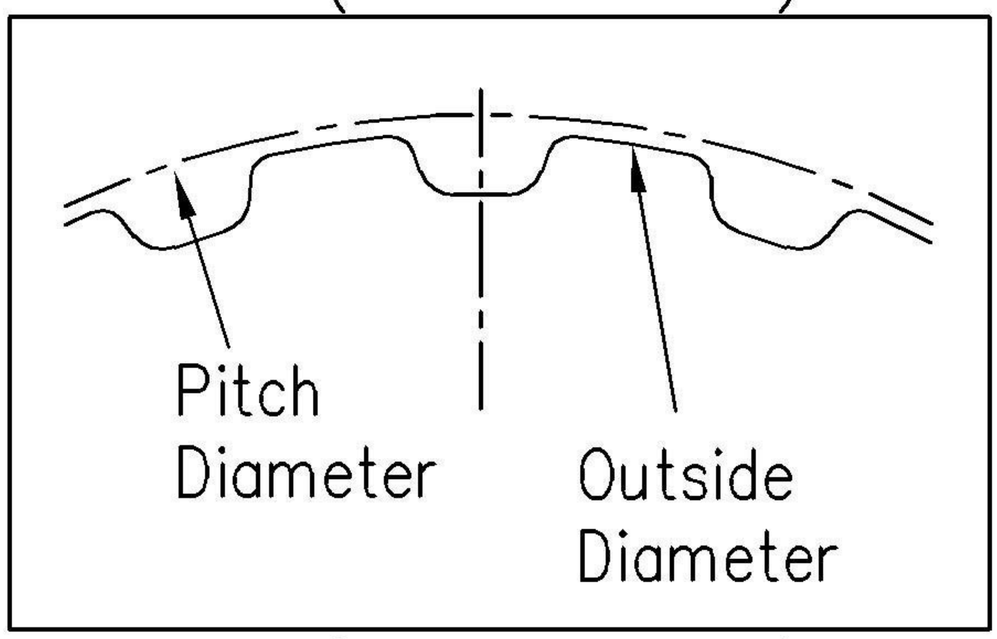

RPP

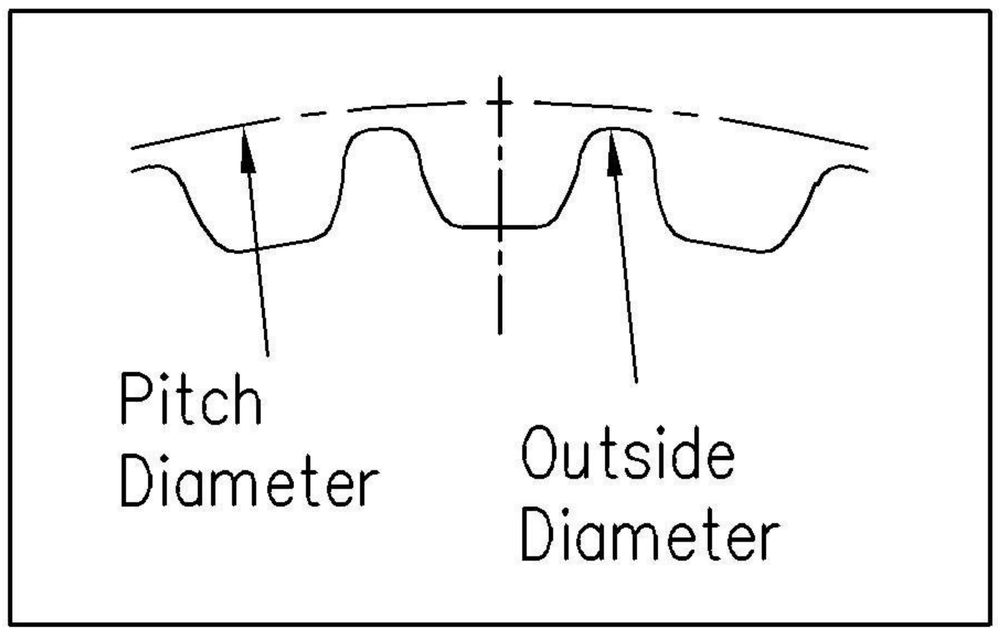

TM(T2.5~T20)

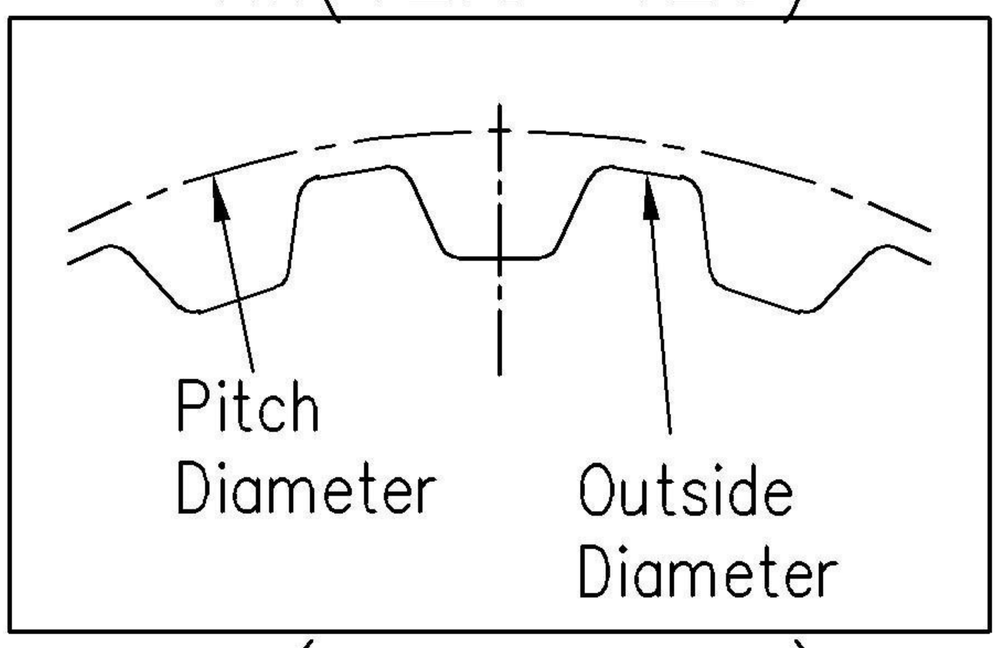

STS

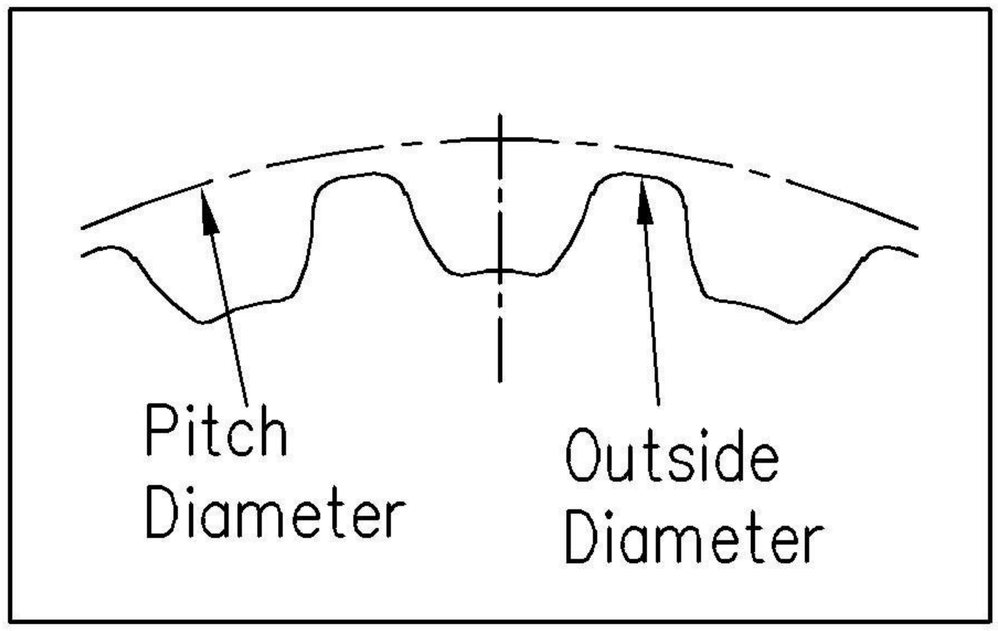

AT(AT5~AT20)

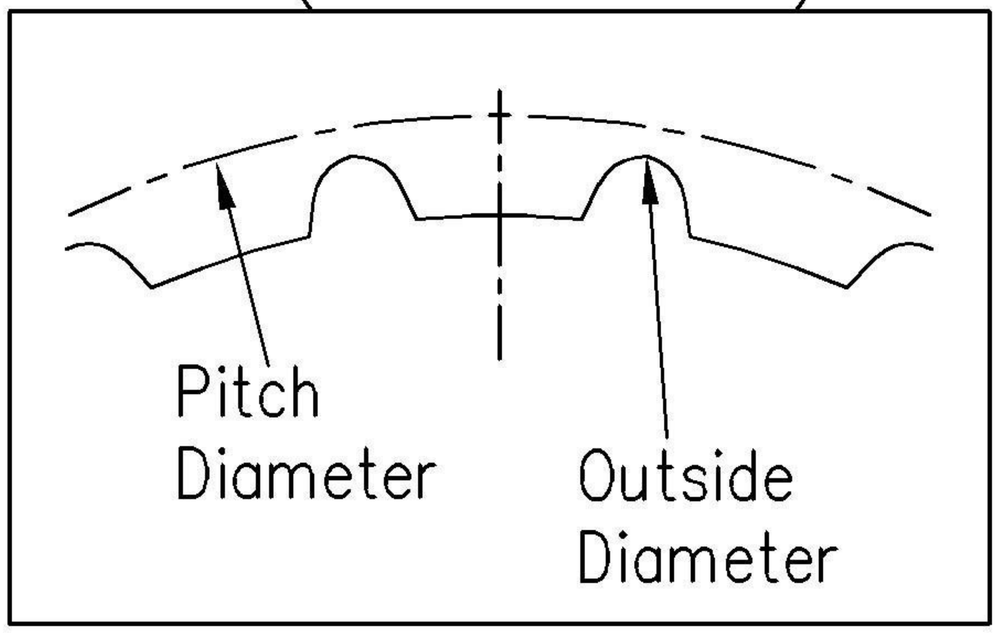

A TYPE

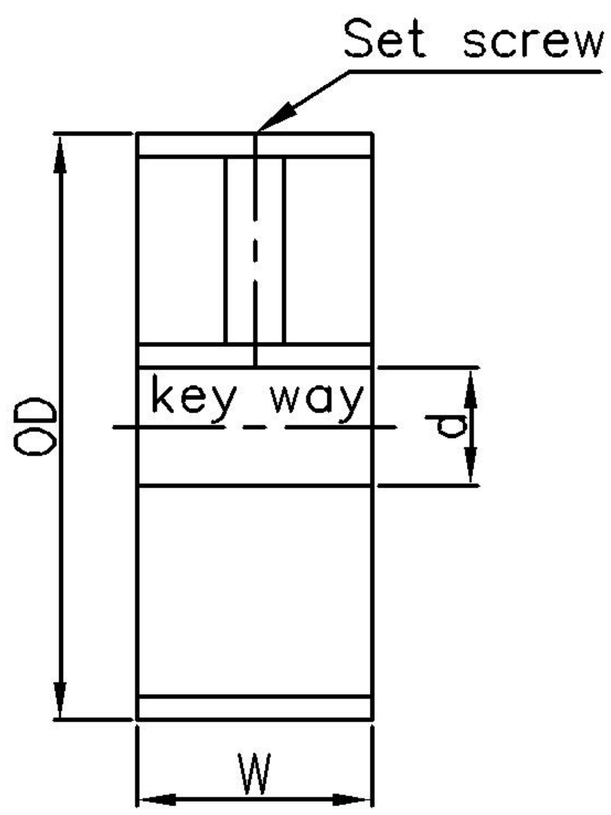

AF TYPE

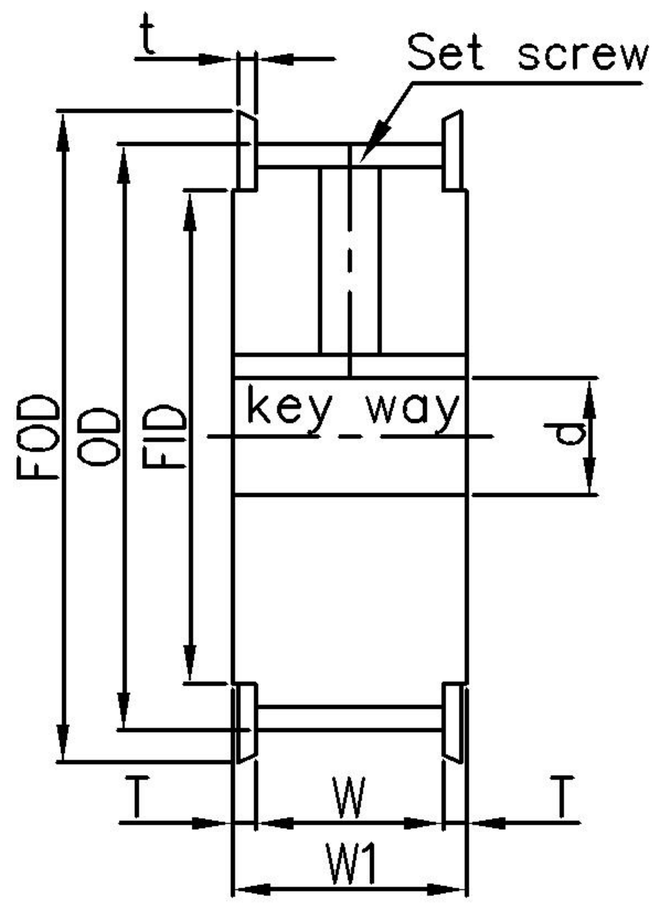

AWF TYPE

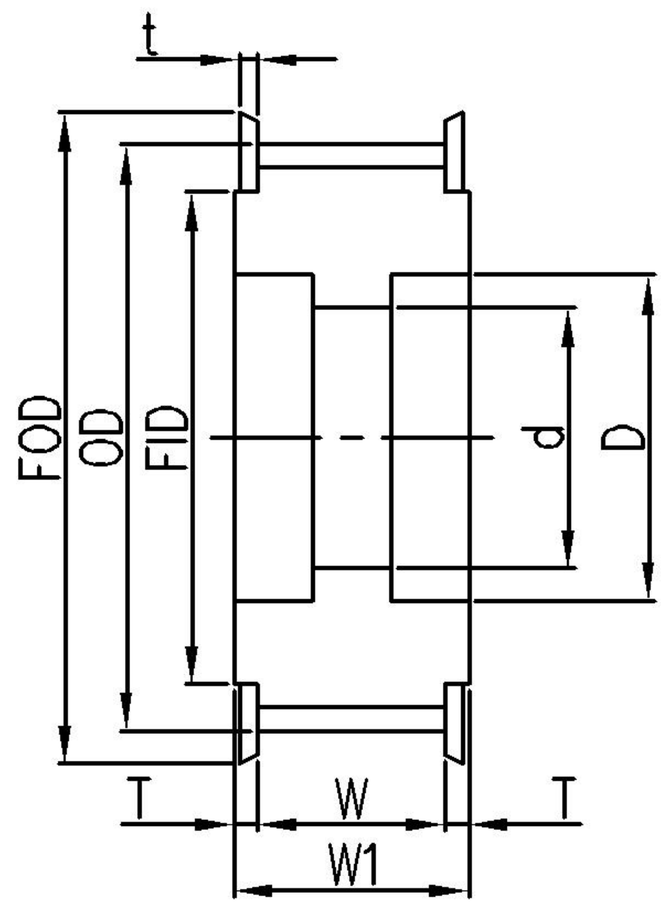

B TYPE

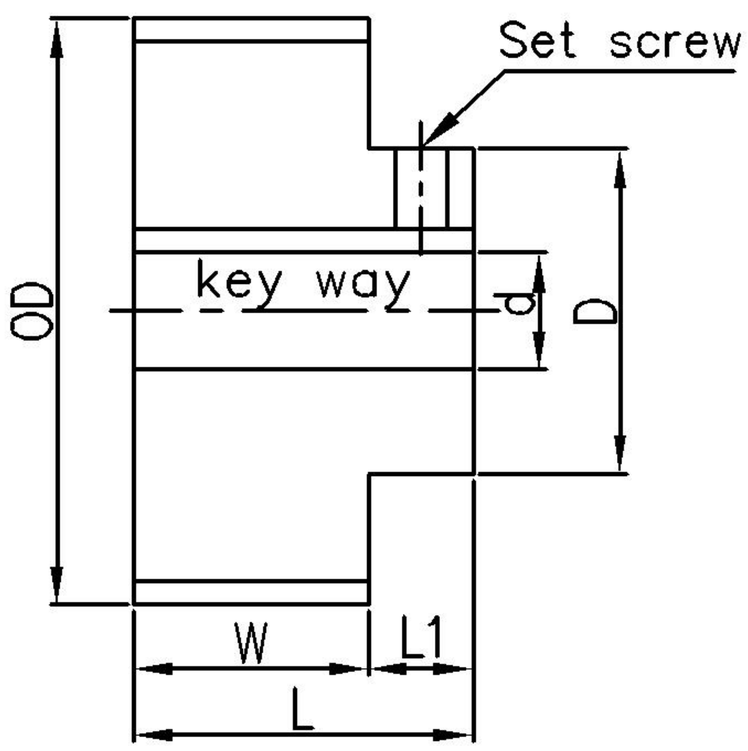

BF TYPE

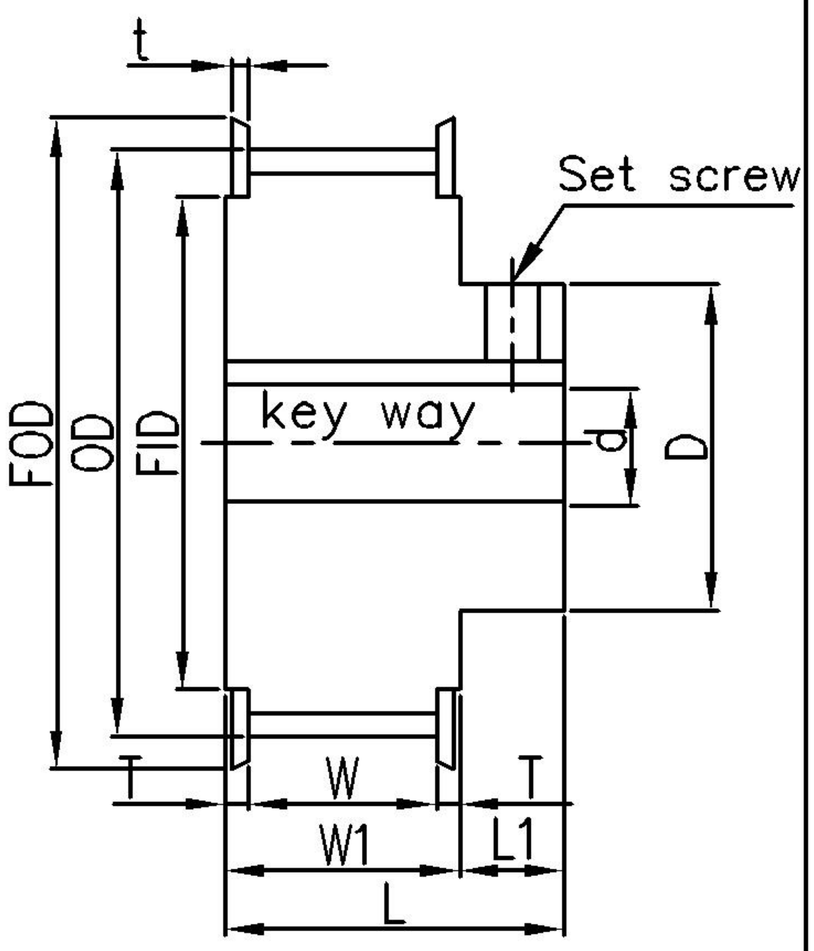

BWF TYPE

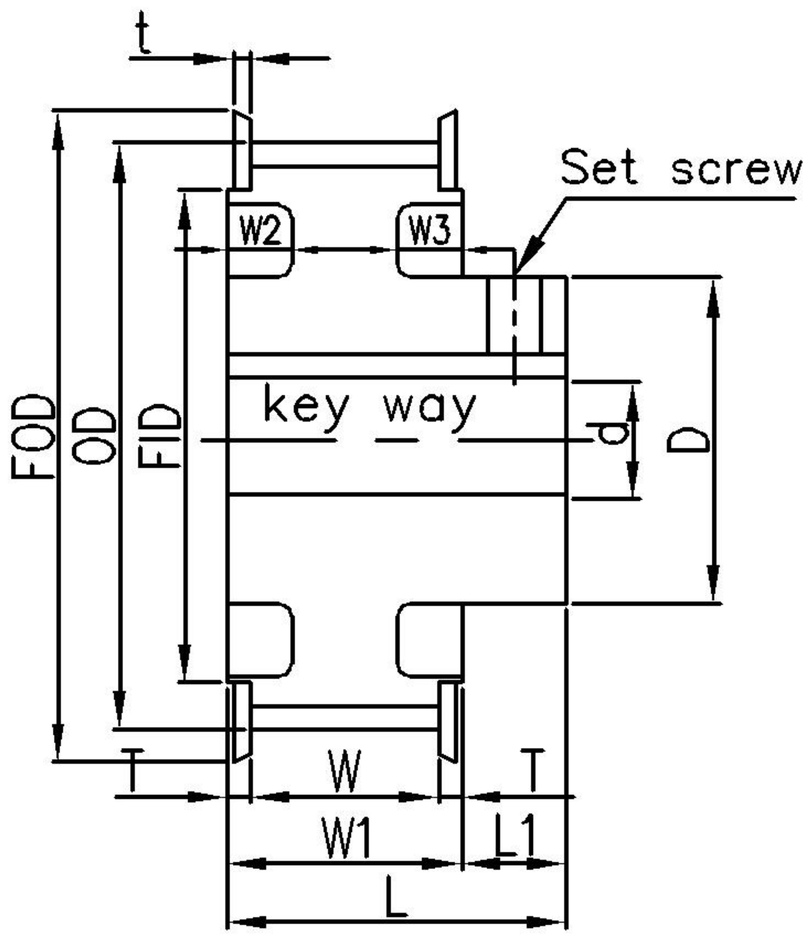

D TYPE

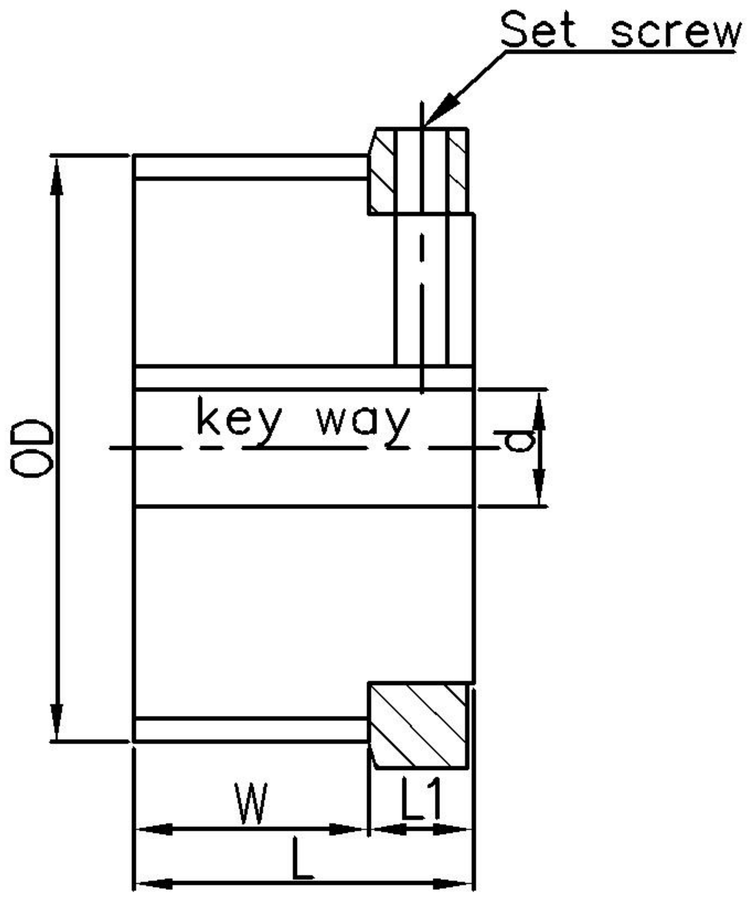

DF TYPE

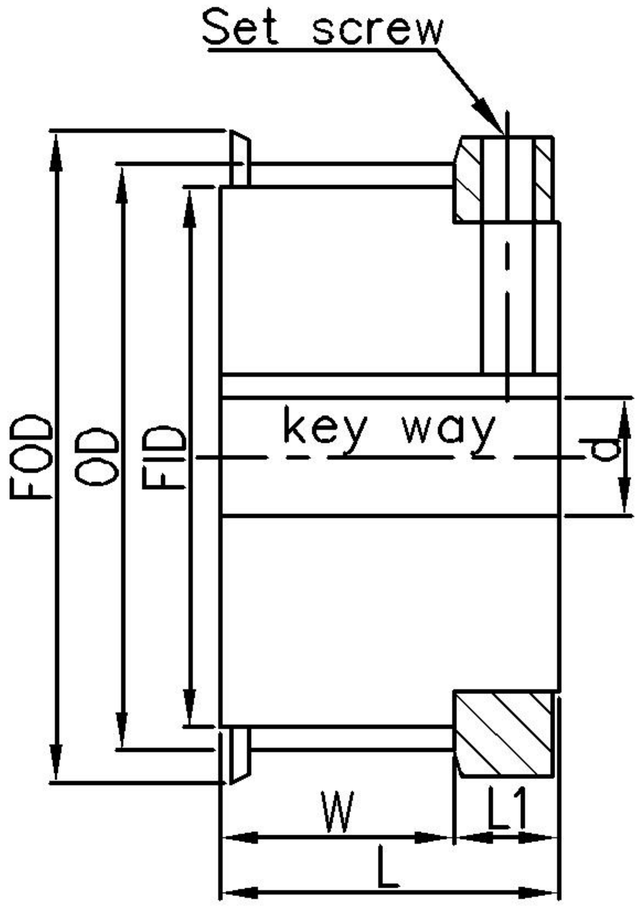

PL Material / t \ T	S45C	AL6061
1.2	1.7	1.7
1.5	2	2
2.0	2.5~2.8	
3.0	3.8	

BELT PITCH	BW=BELT PITCH
2	W=BW+(≧1)
3-5	W=BW+(≧1.5)
8	W=BW+(≧2)
≧14	W=BW+(≧4)

圖號 1. W, T, t(參左圖) Unit: mm

2. 以上均為建議值

一　同步時規齒輪系列

PolyChain	HTD	STS	PG GT
PC8M	3M	S2M	2GT(2MR)
PC14M	5M	S3M	3GT(3MR)
	8M	S4.5M	5GT(5MR)
	14M	S5M	8YU
	20M	S8M	8MGT(8MR)
			14MGT(14MR)

Classical TM		AT
MXL	T2.5	AT5
XL	T5	AT10
L	T10	AT20
H	T20	
XH		
XXH		

二　正齒輪

規格 :M0.2~M5
DP64~DP12

三　斜齒輪

規格 :M0.2~M5
DP64~DP12

護片規格表

外徑	內徑	厚度	厚度	單價
18	10.4	1		
18	12	1.2		
19	13	1.2		
20	13.5	1.2		
21	15	1.2		
22	15	1.2		
22.6	14.5	1.2		
23	16	1.2		
24	18	1.2		
25	15	1.2		
25	19	1.2		
26	16	1.2		
26	18	1.2		
27	17	1		
27	18	1.5		
28	18	1.2		
28	22	1.2		
29	19	1.2		
29	20	1.5		
30	20	1		
30	21	1.5		
30	22	1.5		
30	23	1		
31	24	1.5		
32	20	1.5		
32	21	1.5		
32	22.5	1.5		
33.5	23.5	1.5		
33.5	27	1.5		
35	24	1.5		
35	25	1.5		
36	26	1.5		
37	28	1		
38	26	1.5		
38	29	1.5		
39	30	1.5	1	
40	25	1.5		
40	28	1.5		
40	31.6	1		
42	30	1.5		
42	33.6	1.5		
43.5	32.5	1.5		
45	30	1.5		
45	33	1.5		
47	34	1.5		

外徑	內徑	厚度	單價
48	36	1.5	
48	40	1.5	
49	37	1.5	
50	35	1.5	
51	39	1.5	
52	40	1.5	
53	38	1.5	
54	42	1.5	
55	40	1.5	
55	46	1.5	
56	44	1.5	
58	46	1.5	
58	49	1.5	
58	49.3	1.5	
60	43	1.5	
61	49	1.5	
61	52	1.5	
62	44	1.5	
63	50	1.5	
65	45	1.5	
66	54	1.5	
67.5	52.5	1.5	
70	50	1.5	
71	58	1.5	
73	59	1.5	
75	55	1.5	
75	58	1.5	
77.5	62.5	1.5	
80	60	1.5	
83	65	1.5	
83	67.5	1.5	
85	65	1.5	
85	70	1.5	
86	74	1.5	
87.5	73	1.5	
90	70	1.5	
93	81	1.5	
95	75	1.5	
97.5	82.5	1.5	
100	80	1.5	
103	87.5	1.5	
105	85	1.5	
108	92.5	1.5	
110	90	1.5	
113	97.5	1.5	

外徑	內徑	厚度	單價
115	95	1.5	
118	98	1.5	
120	100	2	
120	108	1.5	
122	102	2	
125	105	2	
128	110	2	
130	110	2	
135	110	2	
140	115	2	
146	120	2	
152	125	2	
157	125	2	
160	128	2	
165	130	2	
170	140	2	
175	145	2	
180	152	2	
188	157	2	
195	165	2	
200	170	2	
210	180	2	
225	195	2	

時規皮帶輪之選用圖面

齒輪形狀- AF 型
去除檔片- A 型

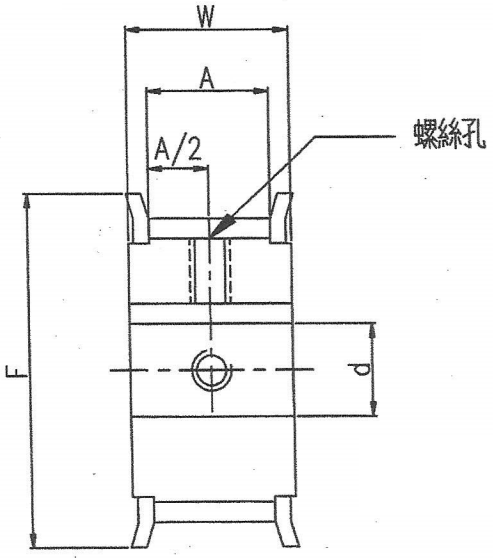

齒輪形狀- BF 型
去除檔片- B 型

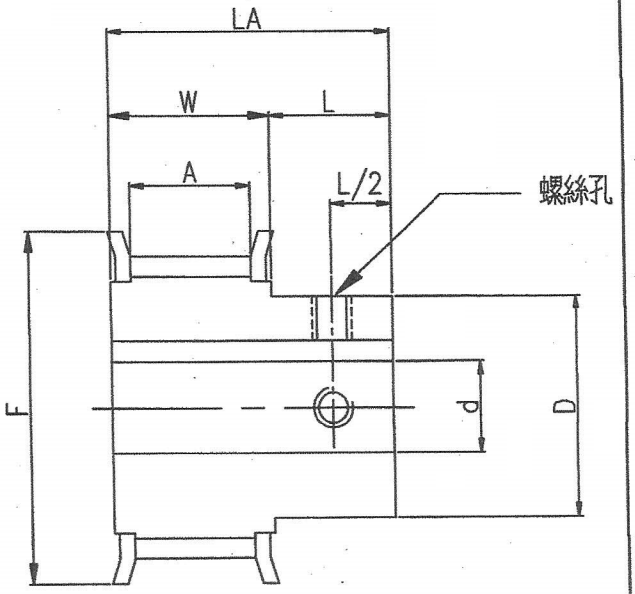

材質		皮帶寬	
齒型		齒輪外徑	
齒　數		表面處理	

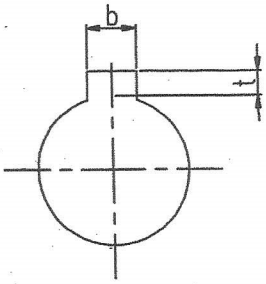

標準鍵槽尺寸	
3x1.4	4x1.8
5x2.3	6x2.8
8x3.3	10x3.3

齒輪形狀選擇 ( )A型 ( )AF型 ( )B型 ( )BF型

W=_____　A= _____　d= _____　F= _____

L= _____　LA= _____　D= _____

W=A+4 當F>118, W=A+5~7.6

A(齒面寬)建議爲皮帶寬+1~3

鍵槽 b= _____ t= _____ **,或不需要鍵槽( )**

螺絲孔 1孔xM _____ , 2孔xM _____ x90°

其他:_____,或不需要螺絲孔( )

博進興業有限公司
收發章
TEL:(02)89529718
FAX:(02)29539044
新北市板橋區長安街333號

QDNK 免鍵軸套規格

QDNK-8

產品代碼

軸孔徑

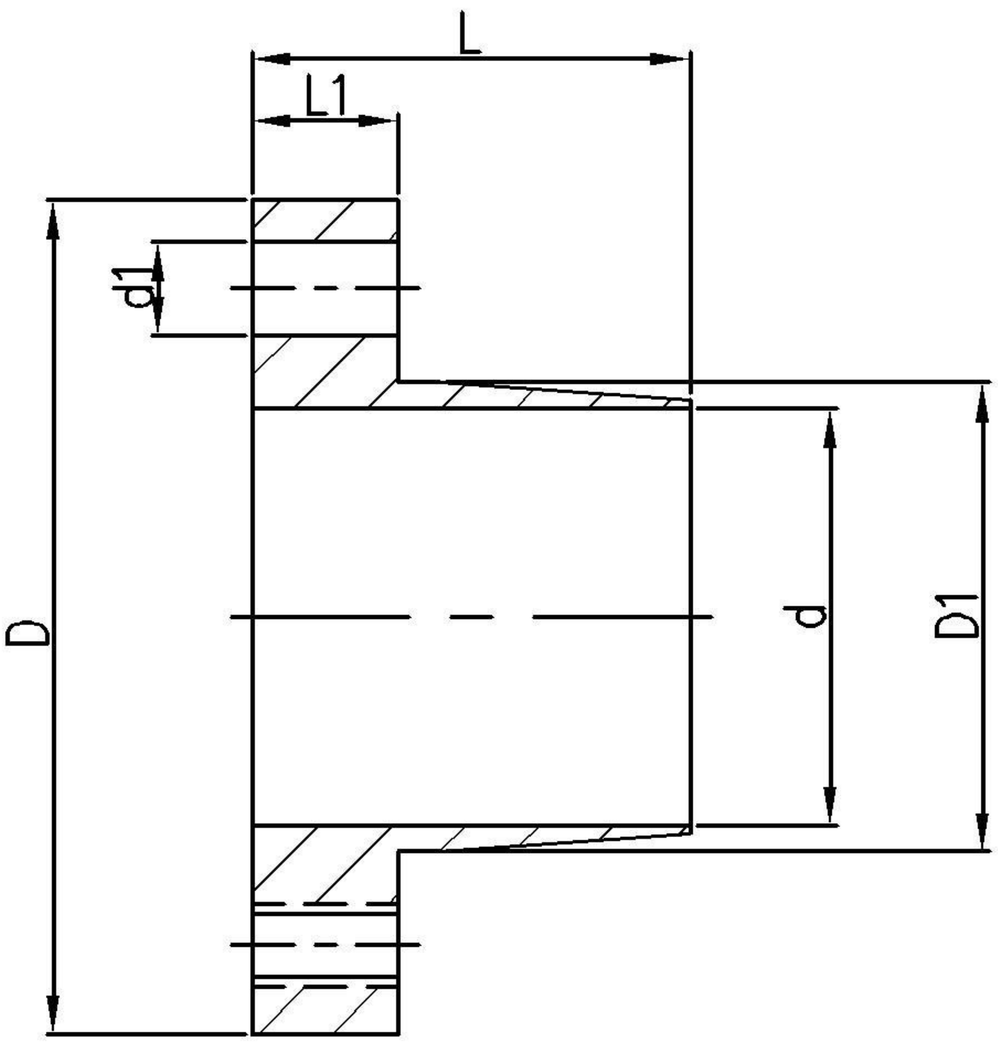

軸孔徑d	使用螺栓		拆卸用	D	D1	d1	L	L1
	尺寸	支數	攻牙孔					
5	M3-15L	3	M3X2	18	8	3.3	12	3
6								
8				21	10		14	4
10	M4-16L		M4X2	25	12	4.5	15	5
11				26	13			
12				27	14			
13		4		29	15.5		20	6
14				31	16.5			
15					17.5			
16				32	18.5		21	7
17				33	19.5			
18	M5-18L		M5X2	38	20.5	5.5		
19				39	21.5			
20				40	22.5			
22				42	24.5			
25				48	28.5			
26				52	30.5			
30					33.5			

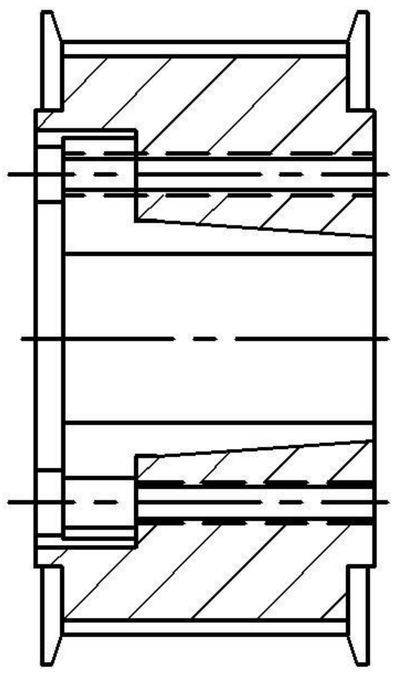

(1)

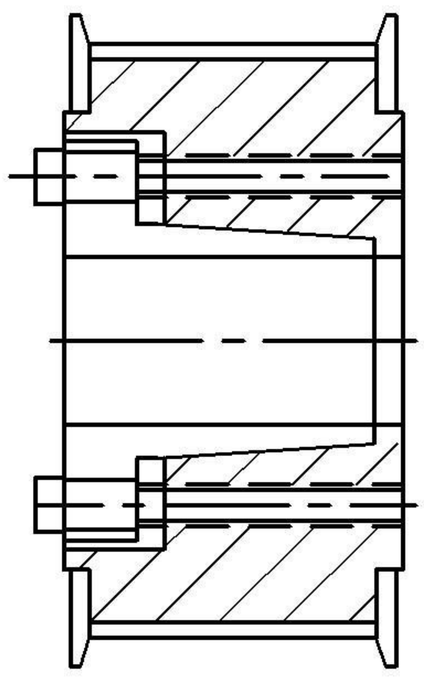

(2)

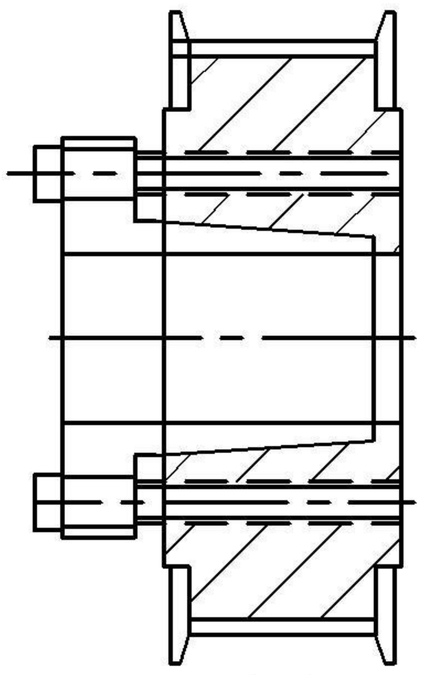

(3)

QD錐套外型尺寸　Dim ension/mm

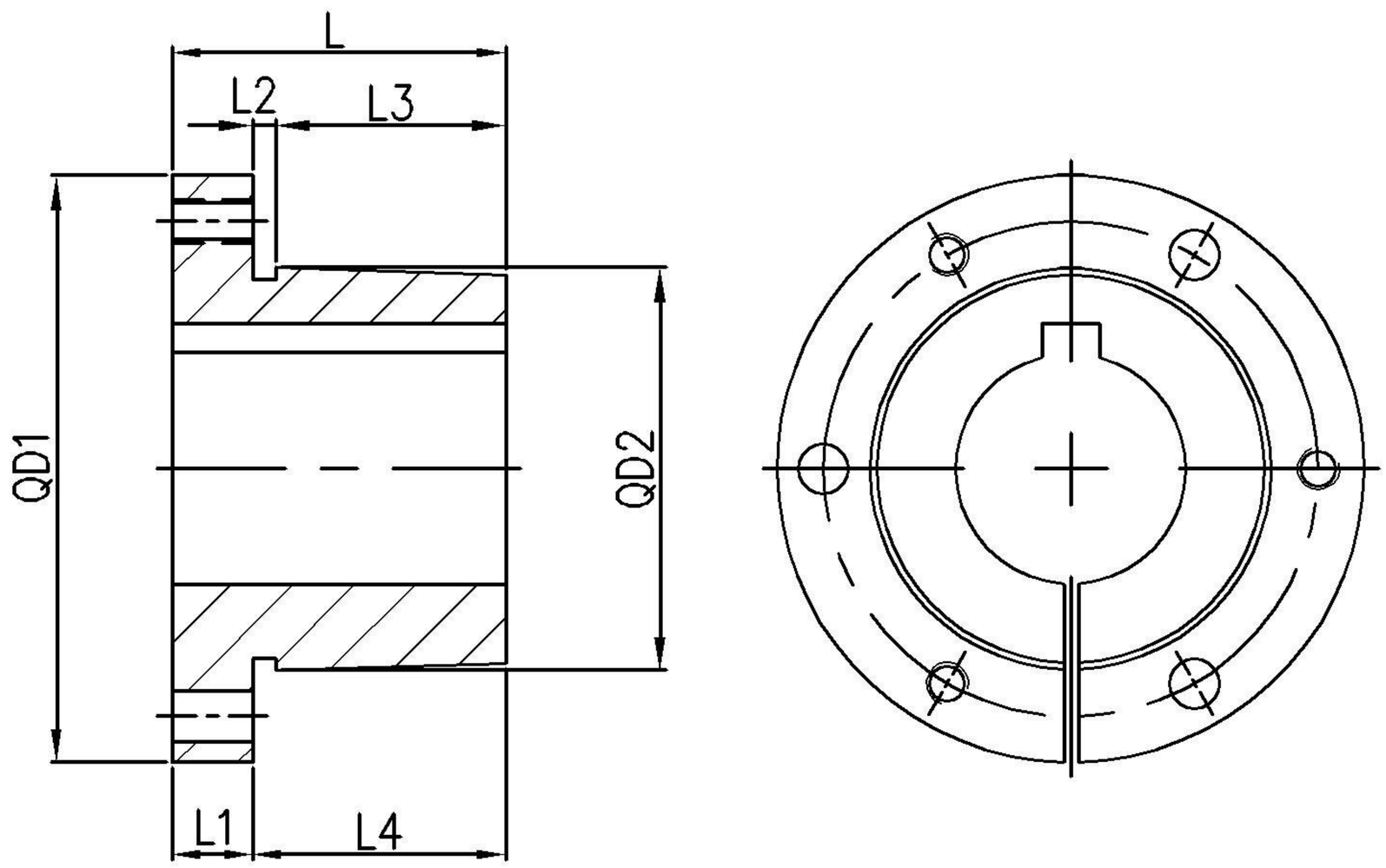

BUSH. NO.	QD1	QD2	L	L1	L2	L3	L4	BORE (MAX)	Set Screws
H	63.5	41.3	31.8	7.9	3.2	22.2	25.4	32	Y
JA	50.8	34.9	25.4	8	3.2	14.2	17.4	25.4	Y
SH	68.3	47.5	33.3	11.1	3.2	19	22.2	38	Y
SDS	81	55.5	33.4	11.2	3.2	19	22.2	41	Y
SD	81	55.5	46	11.1	3.2	31.7	34.9	41	Y
SK	98.4	71.4	49.2	14.3	3.2	31.7	34.9	54	Y
SF	117.5	79.4	52.4	14.3	3.2	34.9	38.1	57	Y
E	152.4	97.3	69.9	22.2	6.4	41.3	47.7	73	Y
F	168.3	112.7	95.3	25.4	6.4	63.5	69.9	82	Y
J	184.2	130.7	117.5	28.6	7.9	81	88.9	101.6	Y
M	228.6	165.1	171.5	31.8	7.9	131.8	139.7	122	A
N	254	177.8	206.4	38.1	11.1	158.8	168.3	139	A
P	298.5	209.6	238.1	44.5	12.7	184.2	193.7	139	A
W	381	265.1	288.9	50.8	12.7	228.6	238.1	177	A
S	450.9	308	400.1	82.6	12.7	304.8	317.5	215	N

Set Screws:　Y為3支螺絲鎖緊,3之退出 ：A為4支螺絲鎖緊 ：N為5支螺絲鎖緊

Bore	Keyway	Bore	Keyway	Bore	Keyway
8 9 10	3x1.4	32 35 38	10x3.3	70 75	20x4.9
11 12	4x1.8	40 42	12x3.3	80 85	22x5.4
14 15 16	5x2.3	45 48 50	14x3.8	90 95	25x5.4
18 19 20 22	6x2.8	55	16x4.3	100 105 100	28x6.4
24 25 28 30	8x3.3	60 65	18x4.4	115 120 125	32x7.4

TAPER BUSH DIMENSIONS 錐套軸孔鍵槽規格表

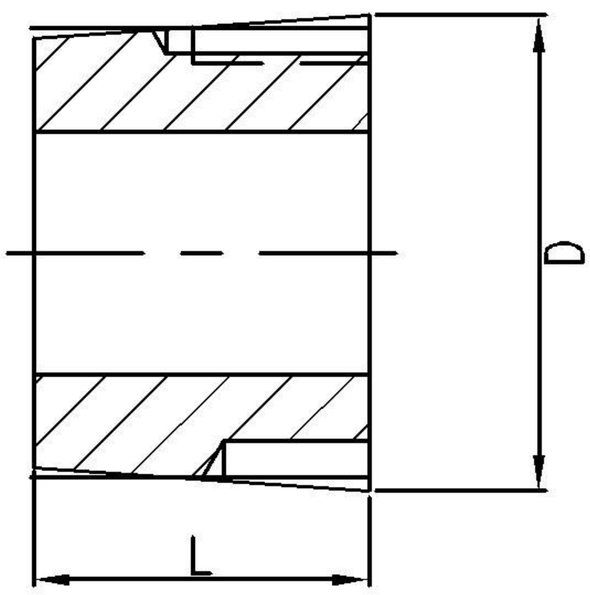

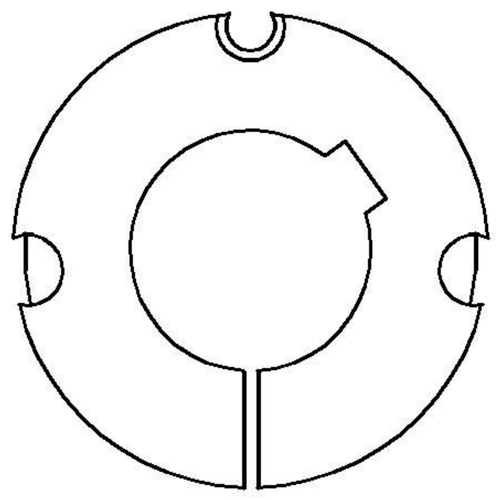

1008-3030

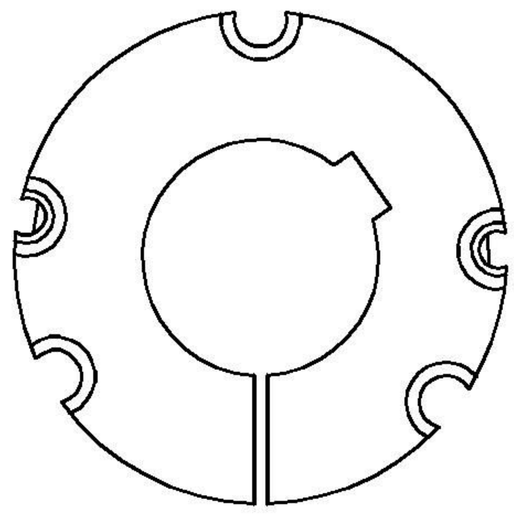

3525-5050

BUSH. NO.	Dimensions (inch) D	L	Bore (mm) min.	max.	Set Screws
1008	1.386	7/8	9	25	
1108	1.511	7/8	9	28	1/4" X1/2" X2PCS
1210	1 7/8	1	11	32	
1215	1 7/8	1 1/2	12	32	3/8" X5/8" X2PCS
1310	2	1	12	34	
1610	2 1/4	1	14	42	
1615	2 1/4	1 1/2	14	42	
2012	2 3/4	1 1/4	14	50	7/16" X7/8" X2PCS
2517	3 3/8	1 3/4	16	60	1/2" X1" X2PCS
3020	4 1/4	2	25	75	
3030	4 1/4	3	35	75	5/8" X1 1/4" X2PCS
3525	5	2 1/2	35	100	Caspscrew
3535	5	3 1/2	35	90	1/2" X1 1/2" X3PCS
4030	5 3/4	3	40	115	
4040	5 3/4	4	40	100	5/8" X1 3/4" X2PCS
4535	6 3/8	3 1/2	55	125	
4545	6 3/8	4 1/2	55	110	3/4" X2" X3PCS
5040	7	4	70	125	
5050	7	5	70	125	7/8" X2 1/4" X3PCS

Bore	Keyway	Bore	Keyway	Bore	Keyway
9 10	3x1.4	32 35 38	10x3.3	70 75	20x4.9
11 12	4x1.8	40 42	12x3.3	80 85	22x5.4
14 15 16	5x2.3	45 48 50	14x3.8	90 95	25x5.4
18 19 20 22	6x2.8	55	16x4.3	100 105 100	28x6.4
24 25 28 30	8x3.3	60 65	18x4.4	115 120 125	32x7.4

齒排

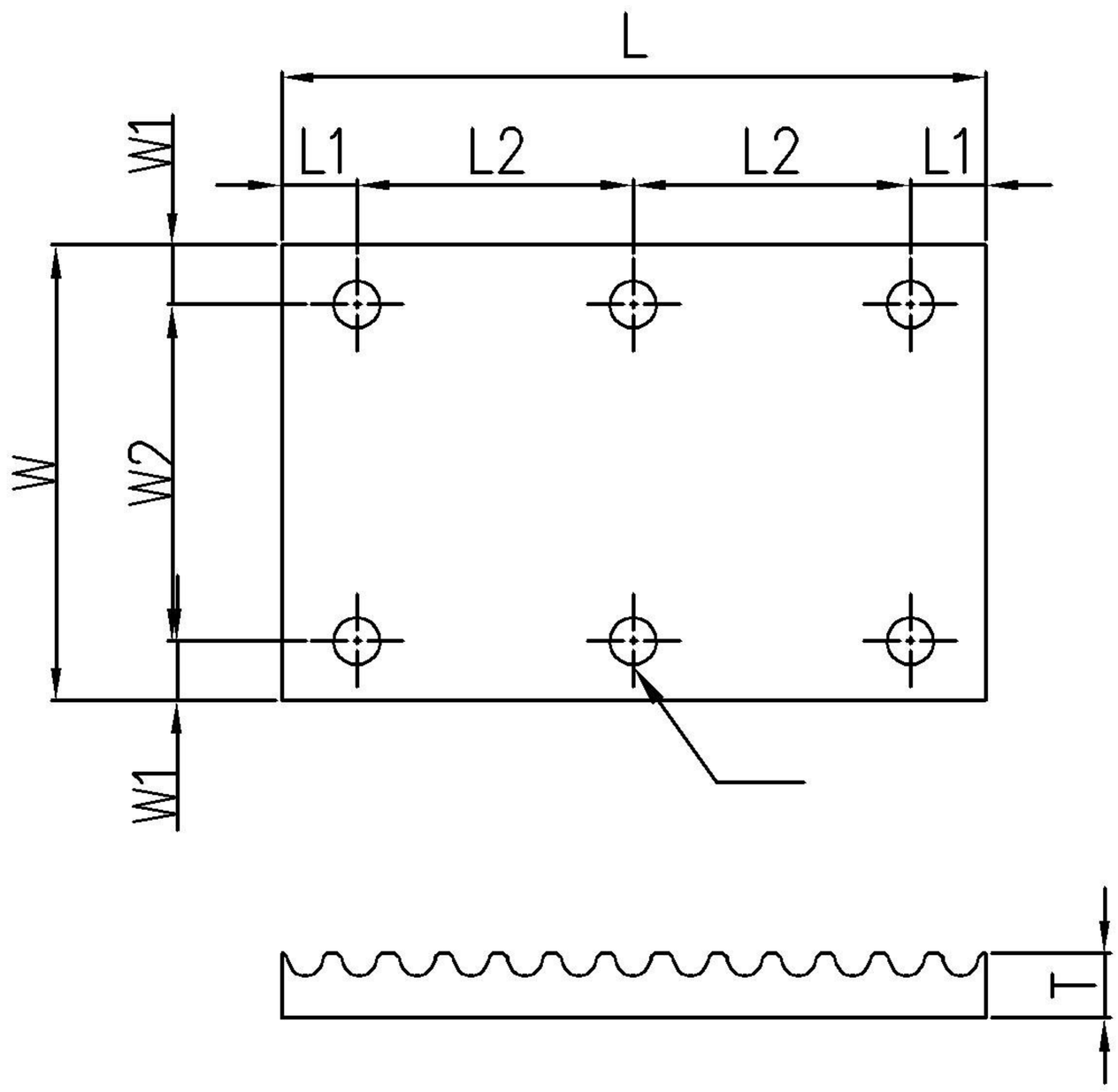

＊齒排之長寬厚度各種尺寸皆可訂製

齒形	材質
2GT 3GT 5GT 8YU MXL XL L H XH 3M 5M 8M 14M 20M S2M S3M S5M S8M S14M T5 T10 T20 AT5 AT10 AT20	S45C AL6061

齒條規格表

一般庫存 1米長齒條　　材質： S45C

四角	3/8" 9.52	1/2" 12.7	5/8" 15.87	5/8" 15.87	3/4" 19.05	3/4" 19.05	7/8" 22.2	7/8" 22.2	7/8" 22.2	1" 25.4	1" 25.4	1" 25.4	1" 25.4	1-1/4" 31.75	1-1/4" 31.75
規格	M1-M1.5	M1-M1.5	M1-M1.5	M2-M2.5	M1-M1.5	M2-M2.5	M1-M1.5	M2-M2.5	M3-M3.5	M1-M1.5	M2-M2.5	M3-M3.5	M4	M1.5	M2-M2.5
	20DP~ 16DP	20DP~ 16DP	20DP~ 16DP	12DP~ 10DP	20DP~ 16DP	12DP~ 10DP	20DP~ 16DP	12DP~ 10DP	8DP~ 7DP	20DP~ 16DP	12DP~ 10DP	8DP~ 7DP	6DP		12DP~ 10DP
四角	1-1/4" 31.75	1-1/4" 31.75	1-1/4" 31.75	1-1/2" 38.1	1-1/2" 38.1	1-1/2" 38.1	1-1/2" 38.1	1-1/2" 38.1	1-3/4" 44.45	1-3/4" 44.45	1-3/4" 44.45	2" 50.8	2" 50.8	2" 50.8	2" 50.8
規格	M3-M3.5	M4	M5	M2-M2.5	M3-M3.5	M4	M5	M6	M3-M3.5	M4	M5	M3	M4	M5	M6
	8DP~ 7DP	6DP	5DP	12DP~ 10DP	8DP~ 7DP	6DP	5DP	4DP	8DP~ 7DP	6DP	5DP	8DP~ 7DP	6DP	5DP	4DP

如有特殊規格另行訂購 ！